Via S.Croce n°121 z.i.
47032 Bertinoro (FC) Italia

Istruzioni per l'uso e la manutenzione
New Stelo

Apparecchio di illuminazione fisso per uso generale ad installazione su plinto in cemento.

DATI DI TARGA: fare riferimento all'etichetta prodotto

La dichiarazione UE di conformità è disponibile e scaricabile dal sito www.marecoluce.it

Apparecchio in classe di isolamento II

IP65 Grado di protezione contro la penetrazione di polvere, corpi solidi, umidità

Questo prodotto non deve essere smaltito come un normale rifiuto domestico

AVVERTENZE:

- LA SICUREZZA DELL'APPARECCHIO È GARANTITA SOLO CON IL RISPETTO DELLE NORME IMPIANTISTICHE VIGENTI E CON L'USO APPROPRIATO DELLE SEGUENTI ISTRUZIONI, PERTANTO È NECESSARIO CONSERVARLE.
- È VIETATO L'USO IMPROPRIO DELL'APPARECCHIO, OGNI MANOMISSIONE DEL PRODOTTO O MODIFICA DELLO STESSO NON AUTORIZZATA DA MARECO LUCE PUÒ CAUSARE DANNI A PERSONE, ANIMALI O COSE E NE FA DECADERE OGNI GARANZIA E RESPONSABILITÀ.
- TOGLIERE LA TENSIONE PRIMA DI EFFETTUARE QUALSIASI TIPO DI OPERAZIONE.
- E' CONSENTITA L'INSTALLAZIONE SOLO IN ESTERNO.
- IL PRODOTTO DEVE ESSERE INSTALLATO A REGOLA D'ARTE.
- IN CASO DI COMPONENTI DANNEGGIATI, ESSI VANNO SOSTITUITI PRIMA DI RIMETTERE IN SERVIZIO L'APPARECCHIO CON RICAMBI MARECOLUCE.
- NON APPOGGIARE OGGETTI SULLO SCHERMO, NON OSCURARLO NE' COPRIRLO IN ALCUN MODO.
- DIMENSIONE MAX. LAMPADA (IN MM):

11W D60 L115

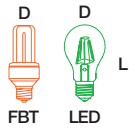

RACCOMANDAZIONI GENERALI PER LA MANUTENZIONE:

- LA BASE E LE ALTRE PARTI DELL'APPARECCHIO NON DEVONO ESSERE RICOPERTE DAL TERRENO E/O VENIRE A CONTATTO CON SOSTANZE CHIMICHE AGGRESSIVE (DISERBANTI, FERTILIZZANTI, ECC.)
- PULIRE PERIODICAMENTE L'APPARECCHIO PER RIMUOVERE GLI ACCUMULI DI SPORCO CHE SI POSSONO DEPOSITARE SUL DIFFUSORE.
- PER LA PULIZIA DEL DIFFUSORE NON UTILIZZARE DETERGENTI AGGRESSIVI.
- VERIFICARE IL SERRAGGIO DELLE VITI CHE FISSANO L'APPARECCHIO.
- VERIFICARE L'INTEGRITÀ DEI COMPONENTI DELL'APPARECCHIO: SOSTITUIRLI IN CASO DI DANNEGGIAMENTO UTILIZZANDO SOLO RICAMBI ORIGINALI MARECO LUCE.
- VERIFICARE GLI INVOLUCRI PLASTICI PER INDIVIDUARE EVENTUALI DANNI AGLI ISOLAMENTI.

Rev.3 14/07/2021

ISTRUZIONI PER L'INSTALLAZIONE:

1. Collegare il cavo **(1)** in uscita dall'apparecchio alla rete rispettando le polarità.

ATTENZIONE: Per una corretta e sicura installazione, si raccomanda di assicurare una connessione stagna tra i cavi di alimentazione e utilizzare solo cavo di alimentazione flessibile in doppia guaina tipo HAR o idoneo per utilizzo in esterno.
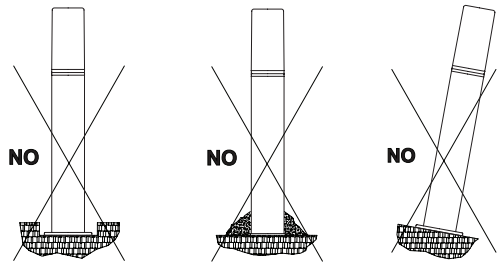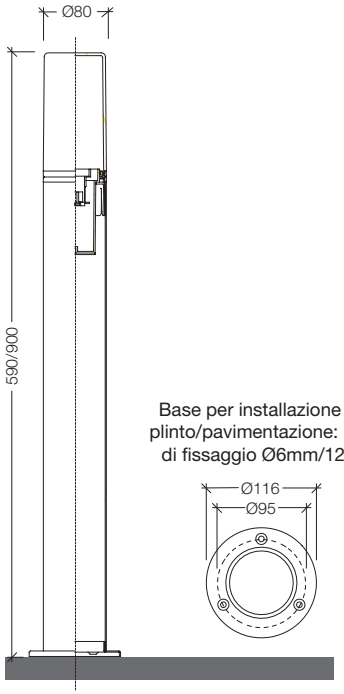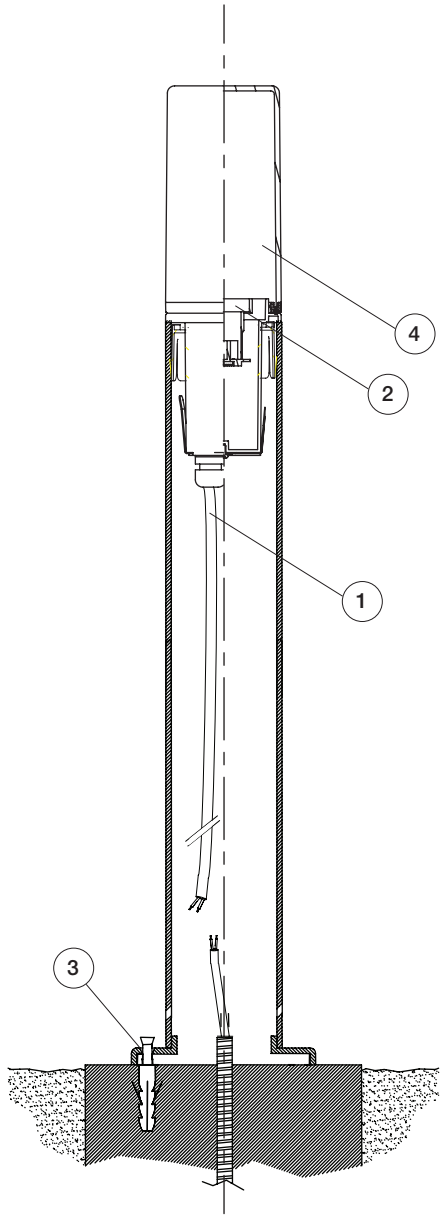
2. Fissare la colonnina tramite la base **(3)** alla superficie del plinto mediante viti e tappi ad espansione (NON forniti in dotazione).
3. Svitare lo schermo **(4)** per accedere al vano portalampada **(2).**
4. Inserire la lampada (NON fornita in dotazione).
5. Serrare a fondo lo schermo **(4)** facendo attenzione alla corretta compressione della guarnizione.