47032 bertinoro (FC) Italia
via s.croce, 121 (z.i.)
tel. +39 0543 4687
fax +39 0543 449051
info@marecoluce.it
www.marecoluce.it

Il presente documento è esclusiva di MARECO LUCE s.r.l, ne è assolutamente vietata la divulgazione e la riproduzione anche parziale, nonchè l'utilizzazione senza consenso scritto della MARECO LUCE s.r.l stessa.
L'azienda si riserva il diritto di modificare i modelli, quote e materiali in ogni momento senza obbligo di preavviso.

SCHEDA TECNICA PRODOTTO
Click cantiere
Codice : 40001001

30W max E27			
CE	⧈	IK 02	IP20

FAMIGLIA DI APPLICAZIONE
- Sistema di illuminazione per cantiere a parete o a soffitto (IP20) tramite accessorio Click incluso

CARATTERISTICHE DEI MATERIALI
- Corpo in ABS stabilizzato anti-UV colorato in pasta (arancione)
- Viteria in acciaio INOX A2

COLORE
- Arancione

CARATTERISTICHE ILLUMINOTECNICHE
- Sorgente luminosa fluorescente a posizione fissa
- Illuminamento rotosimmetrico

CARATTERISTICHE DI CABLAGGIO
- Attacco lampada E27 LED max 30W, max 250V
- Dimensione massima della lampada Ø80xL210mm

CARATTERISTICHE DI INSTALLAZIONE E MANUTENZIONE
- Installazione diretta a parete/soffitto tramite accessorio Click (incluso)

CARATTERISTICHE DIMENSIONALI
- Ø155x102mm

• Garanzia: 5 anni

Rev 02-08/011/2018
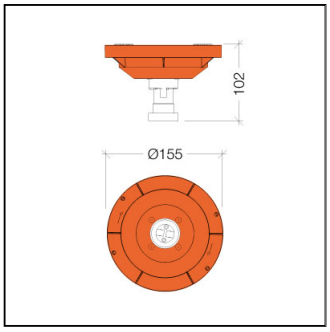
Specifiche
• Conforme alle Direttive UE
• Doppio isolamento/classe II
• IK02
• IP 20