mareco LUCE
47032 bertinoro (FC) Italia
via s.croce, 121 (z.i.)
tel. +39 0543 4687
fax +39 0543 449051
info@marecoluce.it
www.marecoluce.it

Il presente documento è esclusiva di MARECO LUCE s.r.l, ne è assolutamente vietata la divulgazione e la riproduzione anche parziale, nonchè l'utilizzazione senza consenso scritto della MARECO LUCE s.r.l stessa.
L'azienda si riserva il diritto di modificare i modelli, quote e materiali in ogni momento senza obbligo di preavviso.

SCHEDA TECNICA PRODOTTO
Sfera Ø300 Led IP44
Codice : 1080382T

FAMIGLIA DI APPLICAZIONE
- Forma sferica completa di base (IP44) per utilizzo su palo o su braccio Ø60mm in testa, per montaggio diritto

CARATTERISTICHE DEI MATERIALI
- Diffusore sferico in PMMA (acrilico) di diametro Ø300mm con attacco a baionetta
- Base in PC (policarbonato) autoestinguente V2 stampata nero
- Gruppo cablaggio composto da cono di copertura in PC (policarbonato) ad alta resistenza, per ricovero driver
- Supporto circuito Led composto da cappello di copertura e aletta frangiluce, in NY-FV30%
- Viteria in acciaio INOX A2

COLORE
- Bianco
- Trasparente
- Fumè

CARATTERISTICHE ILLUMINOTECNICHE
- Sorgente luminosa a Led fissa
- Accensione immediata al 100% del flusso luminoso
- Modulo Led monocromatico (18 Led)
- Illuminamento rotosimmetrico

CARATTERISTICHE DI CABLAGGIO
- Modulo LED 6.8W con alimentatore integrato
- Uscita driver 350mA
- Utilizzare solo cavo di alimentazione flessibile in doppia guaina tipo HAR, il diametro esterno del cavo deve essere inferiore a Ø11mm e la sezione dei conduttori interni deve essere compresa tra 1 e 2,5mmq

CARATTERISTICHE DI INSTALLAZIONE E MANUTENZIONE ORDINARIA
- Apparecchio ad installazione diretta su palo o su braccio Ø60mm in testa tramite vite fornita in dotazione
- Bloccacavo autoregolante per cavo max Ø10mm
- Manutenzione ordinaria non necessaria
- Manutenzione straordinaria sfilando il diffusore
- La morsettiera di derivazione a "T" IP68 non può essere ricoverata all'interno del palo Ø60mm

CARATTERISTICHE DIMENSIONALI
- Ø300x304mm

SPECIFICHE GENERALI
• Step MacAdam: 3
• Lifetime Led: L70/B50>32.5Kh - Tc 93°C
• Lifetime Led: L80/B20>19Kh - Tc 93°C
• Lifetime driver: 50Kh
• Garanzia: 2 anni

SPECIFICHE 3000K - Diffusore bianco
• Flusso scheda LED: 1218,8lm@tc25°C
• Flusso apparecchio: 295lm@ta25°C
• Efficienza LED: 177lm/W
• Efficienza apparecchio: 34lm/W
• Assorbimento scheda Led: 6.9W
• Assorbimento apparecchio: 8,7

SPECIFICHE 4000K - Diffusore bianco
• Flusso scheda LED: 1302,4lm@tc25°C
• Flusso apparecchio: 315lm@ta25°C
• Efficienza LED: 189lm/W
• Efficienza apparecchio: 36lm/W
• Assorbimento scheda Led: 6,9W
• Assorbimento apparecchio: 8,7W

SPECIFICHE 3000K - Diffusore trasparente
• Flusso scheda LED: 1218,8lm@tc25°C
• Flusso apparecchio: 373lm@ta25°C
• Efficienza LED: 177lm/W
• Efficienza apparecchio: 43lm/W
• Assorbimento scheda Led: 6,9W
• Assorbimento apparecchio: 8,7W

SPECIFICHE 4000K - Diffusore trasparente
• Flusso scheda LED: 1302,4lm@tc25°C
• Flusso apparecchio: 398lm@ta25°C
• Efficienza LED: 189lm/W
• Efficienza apparecchio: 46lm/W
• Assorbimento scheda Led: 6,9W
• Assorbimento apparecchio: 8,7W

SPECIFICHE 3000K - Diffusore fumè
• Flusso scheda LED: 1218,8lm@tc25°C
• Flusso apparecchio: 334lm@ta25°C
• Efficienza LED: 177lm/W
• Efficienza apparecchio: 38lm/W
• Assorbimento scheda Led: 6,9W
• Assorbimento apparecchio: 8,7W

SPECIFICHE 4000K - Diffusore fumè
• Flusso scheda LED: 1302,4lm@tc25°C
• Flusso apparecchio: 356lm@ta25°C
• Efficienza LED: 189lm/W
• Efficienza apparecchio: 41lm/W
• Assorbimento scheda Led: 6,9W
• Assorbimento apparecchio: 8,7W

Rev 04 - 21/02/2023

Specifiche
• Conforme alle Direttive UE
• Doppio isolamento/classe II
• IK08
• RG0
• CRI>80
• IP 44

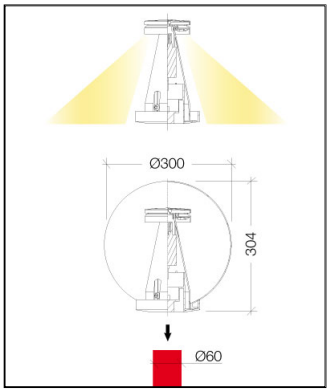
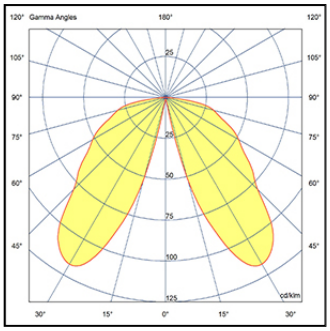
220-240V 50/60Hz 8,7W					
CE	⧈	IK 08	RG	CRI ≥80	IP44