mareco LUCE
47032 bertinoro (FC) Italia
via s.croce, 121 (z.i.)
tel. +39 0543 4687
fax +39 0543 449051
info@marecoluce.it
www.marecoluce.it

Il presente documento è esclusiva di MARECO LUCE s.r.l, ne è assolutamente vietata la divulgazione e la riproduzione anche parziale, nonchè l'utilizzazione senza consenso scritto della MARECO LUCE s.r.l stessa.
L'azienda si riserva il diritto di modificare i modelli, quote e materiali in ogni momento senza obbligo di preavviso.

SCHEDA TECNICA PRODOTTO
CD Led
Codice : 1068184S

FAMIGLIA DI APPLICAZIONE
- Apparecchio CUT-OFF per illuminazione di aree urbane (IP65) per utilizzo su palo Ø60mm

CARATTERISTICHE DEI MATERIALI
- Cappello in pressofusione di alluminio (ADC12) sottoposto a trattamento di anodizzazione e successivamente a verniciatura
- Verniciatura in polveri poliesteri con pretrattamento speciale per esterni (Fosfocromatazione) al fine di assicurare un'elevata resistenza agli agenti atmosferici
- Diffusore in vetro piano temperato satinato (spessore 5mm)
- Fissaggio a palo in NY-FV30% nero
- Guarnizioni in silicone
- Viteria in acciaio INOX A2

COLORE
- Antracite RAL 7016 testurizzato

CARATTERISTICHE ILLUMINOTECNICHE
- Sorgente luminosa a Led a posizione fissa
- Accensione immediata al 100% del flusso luminoso
- Modulo Led monocromatico
- Illuminamento rotosimmetrico
- Apparecchio CUT-OFF conforme a tutte le leggi regionali contro l'inquinamento luminoso

CARATTERISTICHE DI CABLAGGIO
- Modulo LED con alimentatore integrato
- Uscita driver 440mA (30,5W)
- Uscita driver 690mA (49,7W)
- 120 LED apertura 120°
- Driver interno con dimmerazione 0-10V, PWM o mezzanotte virtuale (disponibile a richiesta versione dimmerabile DALI)
- Scaricatore di sovratensione; Common Mode 10kV, Differential Mode 6kV
- Collegamento alla linea di alimentazione effettuabile tramite cavo H07RN-F 2x1mmq pre-collegato all'apparecchio (200mm)
- Dotato di valvola osmotica per fuoriuscita di aria e umidità

CARATTERISTICHE DI INSTALLAZIONE E MANUTENZIONE
- Apparecchio ad installazione diretta su pali Ø60mm in testa
- Pressacavo dotato di valvola osmotica per fuoriuscita di aria (limita le sovra-pressioni) e umidità
- Fissaggio palo tramite n°3 grani (in dotazione)
- Manutenzione ordinaria e straordinaria non necessaria

CARATTERISTICHE DIMENSIONALI
- Ø400x125mm

SPECIFICHE GENERALI
• Step MacAdam: 3
• Lifetime Led: L70/B50=56Kh/85°C
• Lifetime Driver: 120Kh
• Protezione da sovratensione: CM10KV, DM6KV
• Garanzia: 3 anni

SPECIFICHE 4000K - 33,6W
• Flusso scheda LED: 5254lm@tc25°C
• Flusso apparecchio: 2064lm@ta25°C
• Assorbimento scheda Led: 30,5W
• Assorbimento apparecchio: 33,6W

SPECIFICHE 3000K - 33,6W
• Flusso scheda LED: 5109lm@tc25°C
• Flusso apparecchio: 2007lm@ta25°C
• Assorbimento scheda Led: 30,5W
• Assorbimento apparecchio: 33,6W

SPECIFICHE 4000K - 57,2W
• Flusso scheda LED: 7751lm@tc25°C
• Flusso apparecchio: 3045lm@ta25°C
• Assorbimento scheda Led: 49,7W
• Assorbimento apparecchio: 57,2W

SPECIFICHE 3000K - 57,2W
• Flusso scheda LED: 7536lm@tc25°C
• Flusso apparecchio: 2960lm@ta25°C
• Assorbimento scheda Led: 49,7W
• Assorbimento apparecchio: 57,2W

Rev. 5 - 01/03/2022

Specifiche
• Conforme alle Direttive UE
• CUT-OFF conforme a tutte le leggi regionali contro l'inquinamento luminoso
• Doppio isolamento/classe II
• IK08
• RG1
• CRI>80
• Dimmerabile
• MEZZANOTTE VIRTUALE
• IP 65

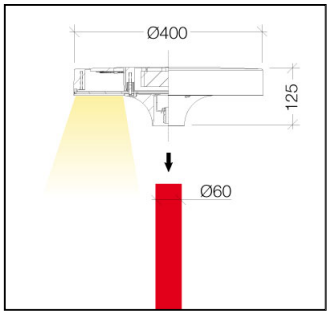

220-240V 50/60Hz 33,6W
CE | CUT OFF | IK 08 | RG 1 | CRI ≥80 | IP65

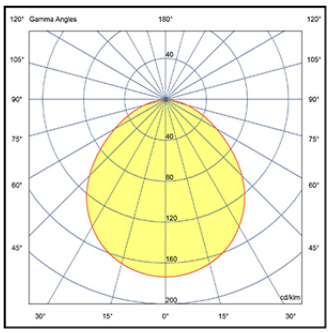
120° Gamma Angles
180°
120°
105°
105°
90°
90°
75°
75°
60°
60°
45°
45°
40
40
80
120
160
200
cd/klm
30°
15°
0°
15°
30°