mareco LUCE
47032 bertinoro (FC) Italia
via s.croce, 121 (z.i.)
tel. +39 0543 4687
fax +39 0543 449051
info@marecoluce.it
www.marecoluce.it

Il presente documento è esclusiva di MARECO LUCE s.r.l, ne è assolutamente vietata la divulgazione e la riproduzione anche parziale, nonchè l'utilizzazione senza consenso scritto della MARECO LUCE s.r.l stessa.
L'azienda si riserva il diritto di modificare i modelli, quote e materiali in ogni momento senza obbligo di preavviso.

SCHEDA TECNICA PRODOTTO

Versus luce frontale ON-OFF

Codice : 1011184J

FAMIGLIA DI APPLICAZIONE
- Esterno residenziale, per installazione diretta a parete o su pali D60 mm. in testa con apposito accessorio GOLF ad 1 o 2 luci, (IP65)

CARATTERISTICHE DEI MATERIALI
- Corpo in PC (policarbonato) colorato in pasta nero o verniciato cor-ten, grigio metallizzato RAL 9006 o antracite RAL 7016 testurizzato, Bianco (solo E27)
- Diffusore a filo corpo, in PMMA (acrilico) traslucido ad effetto acidato
- Verniciatura in polveri poliesteri con pretrattamento speciale per esterni (Fosfocromatazione) al fine di assicurare un'elevata resistenza agli agenti atmosferici
- Guarnizioni in silicone
- Viteria in acciaio INOX A2

COLORE
- Nero
- Antracite RAL 7016 testurizzato
- Cor-ten
- Grigio metallizzato RAL 9006
- Bianco (solo E27)

CARATTERISTICHE ILLUMINOTECNICHE LED
- Sorgente luminosa a Led fissa
- Accensione immediata al 100% del flusso luminoso
- Modulo Led monocromatico frontale (56 Led)
- Illuminamento frontale

CARATTERISTICHE DI CABLAGGIO LED
- Modulo LED 9,8 W con driver integrato
- Uscita driver 500 mA
- Piastra porta cablaggio in PC bianco

CARATTERISTICHE DI INSTALLAZIONE E MANUTENZIONE ORDINARIA
- Apparecchio ad installazione diretta a parete con fissaggio alla superficie tramite 2 viti non fornite in dotazione
- Manutenzione ordinaria sfilando il diffusore e la cornice dopo aver svitato i grani di fissaggio laterali
- Manutenzione straordinaria non necessaria
- Ingresso cavi di alimentazione tramite passafilo

CARATTERISTICHE DIMENSIONALI
- 122x230x150mm

SPECIFICHE GENERALI
• Power factor: 0,50
• Step MacAdam: 3
• Lifetime Led: L70/B50>60Kh - Tc 105°C
• Garanzia: 5 anni

SPECIFICHE LUCE FRONTALE 4000K
• Assorbimento scheda Led: 9,8W
• Assorbimento apparecchio: 12,3W
• Flusso scheda LED: 1909lm@tc25°C
• Flusso apparecchio: 1093lm@ta25°C
• Efficienza LED: 195lm/W
• Efficienza apparecchio: 112lm/W

SPECIFICHE LUCE FRONTALE 3000K
• Assorbimento scheda Led: 9,8W
• Assorbimento apparecchio: 12,3W
• Flusso scheda LED: 1856lm@tc25°C
• Flusso apparecchio: 1063lm@ta25°C
• Efficienza LED: 189lm/W
• Efficienza apparecchio: 108lm/W

Rev 02-01/03/2023

Specifiche
• Conforme alle Direttive UE
• Doppio isolamento/classe II
• IK06
• IP 65

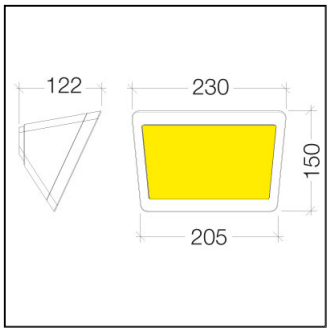
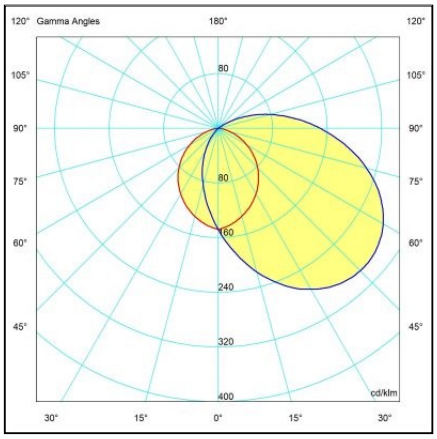
220-240V 50/60Hz 13,4W LED			
CE		IK 06	IP65