47032 bertinoro (FC) Italia
via s.croce, 121 (z.i.)
tel. +39 0543 4687
fax +39 0543 449051
info@marecoluce.it
www.marecoluce.it

Il presente documento è esclusiva di MARECO LUCE s.r.l, ne è assolutamente vietata la divulgazione e la riproduzione anche parziale, nonchè l'utilizzazione senza consenso scritto della MARECO LUCE s.r.l stessa.
L'azienda si riserva il diritto di modificare i modelli, quote e materiali in ogni momento senza obbligo di preavviso.

SCHEDA TECNICA PRODOTTO

Versus Up-Down

Codice : 1012178M

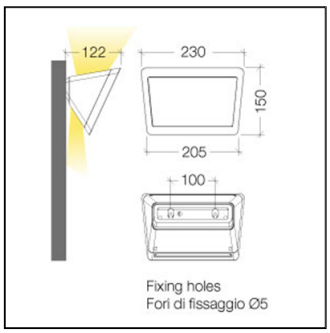

14W R7s		
⏚	IK 06	IP65

FAMIGLIA DI APPLICAZIONE
- Esterno residenziale, per installazione diretta a parete. (IP65)

CARATTERISTICHE DEI MATERIALI
- Corpo in PC (policarbonato) colorato in pasta nero o verniciato cor-ten, grigio metallizzato RAL 9006 o antracite RAL 7016 testurizzato, bianco
- Diffusore a filo corpo, in PMMA (acrilico) traslucido ad effetto acidato
- Verniciatura in polveri poliesteri con pretrattamento speciale per esterni (Fosfocromatazione) al fine di assicurare un'elevata resistenza agli agenti atmosferici
- Guarnizioni in silicone
- Viteria in acciaio INOX A2

COLORE
- Nero
- Antracite RAL 7016 testurizzato
- Cor-ten
- Grigio metallizzato RAL 9006
- Bianco

CARATTERISTICHE ILLUMINOTECNICHE
- Sorgente luminosa a posizione fissa illuminamento UP/DOWN

CARATTERISTICHE DI CABLAGGIO
- Attacco lampada R7S led - max 14W - max 250V
- Lunghezza lampada 118 mm.

CARATTERISTICHE DI INSTALLAZIONE E MANUTENZIONE ORDINARIA
- Apparecchio ad installazione diretta a parete con fissaggio alla superficie tramite 2 viti non fornite in dotazione
- Manutenzione ordinaria sfilando il diffusore e la cornice dopo aver svitato i grani di fissaggio Laterali
-Ingresso alimentazione tramite passafilo

CARATTERISTICHE DIMENSIONALI
- 122x230x150mm

SPECIFICHE GENERALI
• Garanzia: 5 anni

Rev 02-14/03/2023
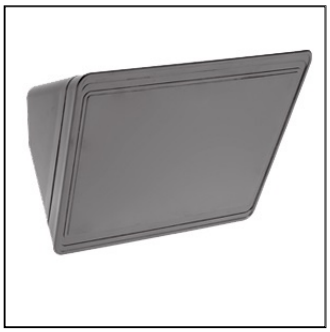
Specifiche
• CLASSE I
• IK06
• IP 65